ABMESSUNG PSC-A32MN
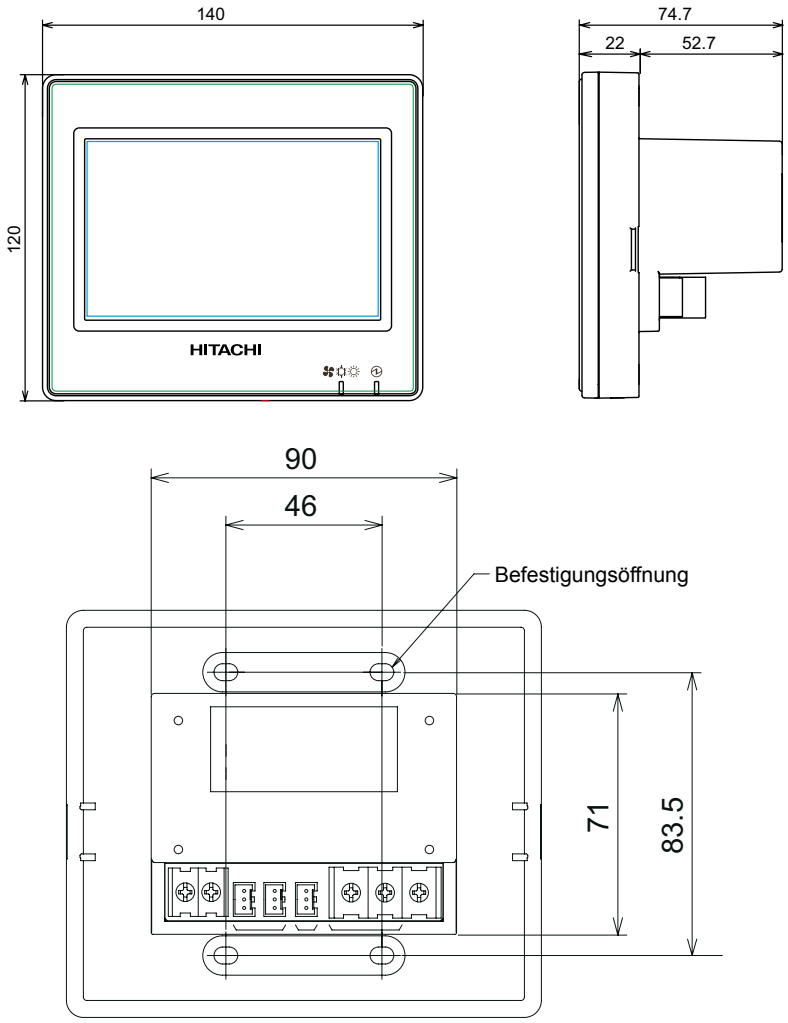
(Maßeinheit: mm)