ABMESSUNGEN RAK-(25-50)RXB
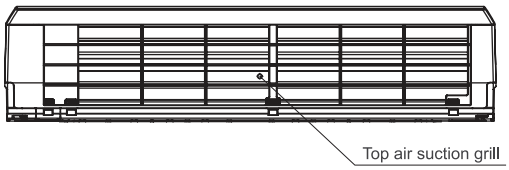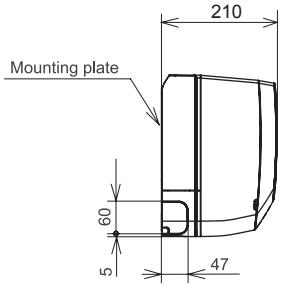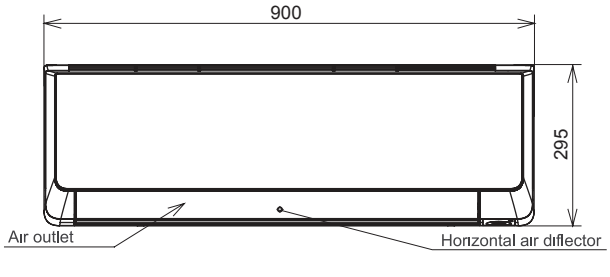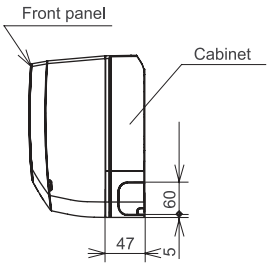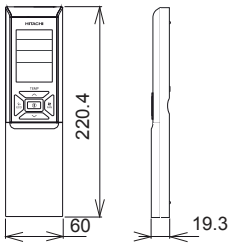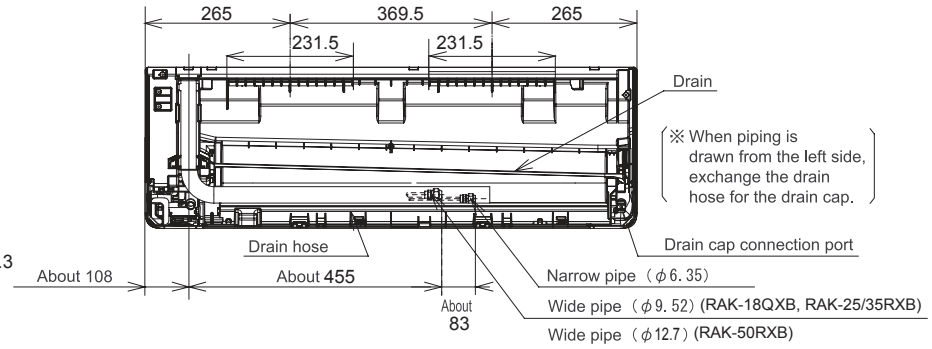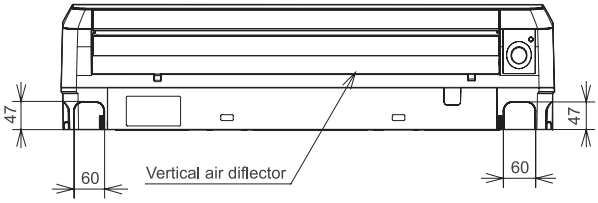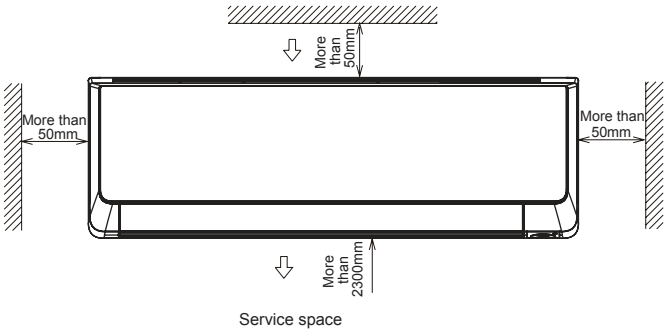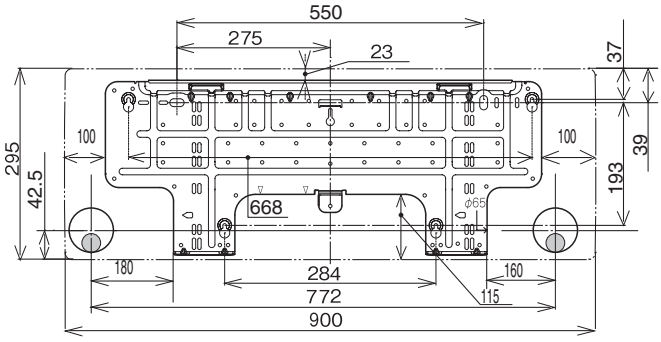
Unit : mm