SCHALTPLAN RCIM-(0.4-2.5)FSRE

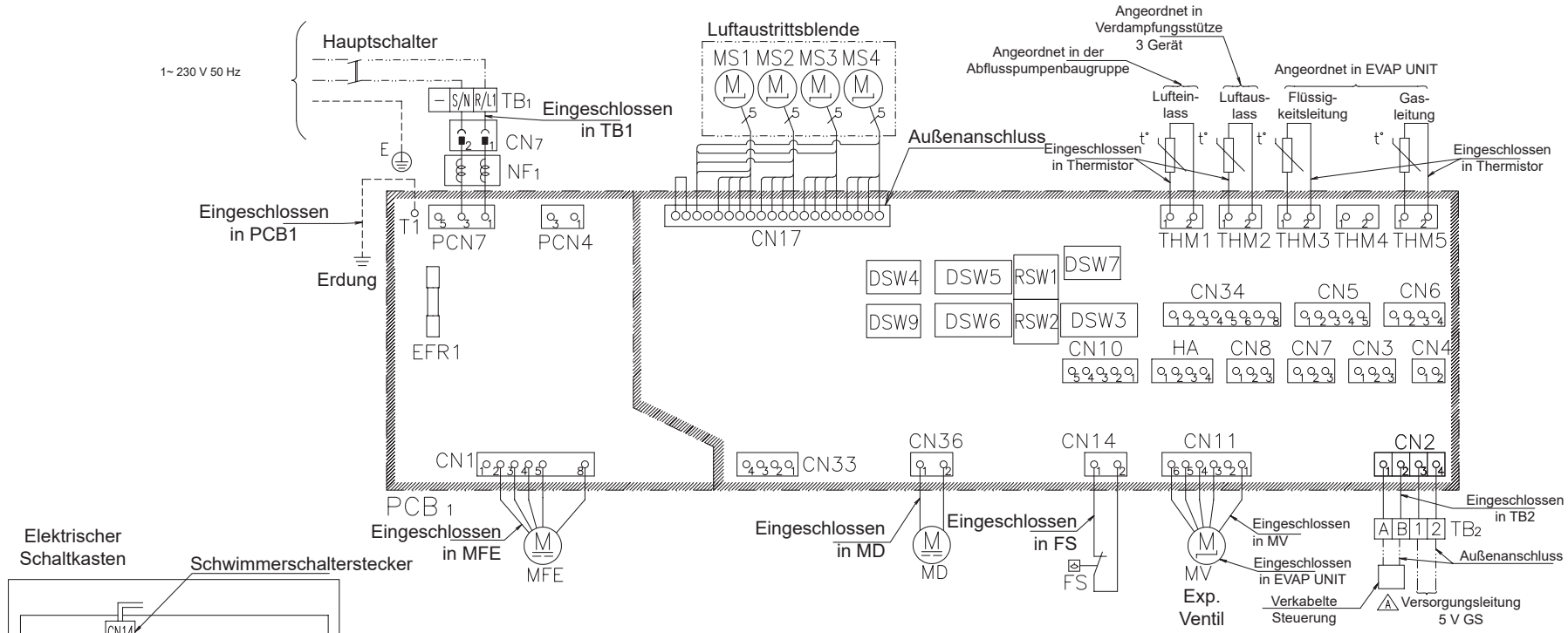

Elektrischer Schaltkasten

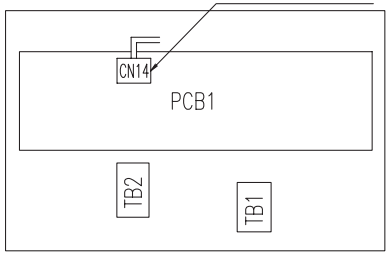

Leiterplatte

PCB1

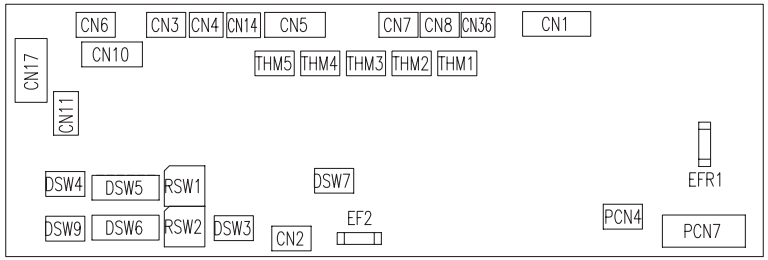

Markierung	Name
EF2	Sicherung
MFE	Motor (Innengerätelüfter)
MD	Motor (Abflusspumpe)
MV	Elektronisches Expansionsventil
FS	Schwimmerschalter
DSW3	Leistungseinstellung des Innengeräts
DSW4	Modelleinstellung
DSW5	Nr. des Kältemittelkreislaufs
DSW6	Innengerätenr.
DSW7	Übertragungswiederherstellung
RSW1	Nr. des Kältemittelkreislaufs

Markierung	Name
RSW2	Innengerät Nr.
THM1	Lufteinlassthermistor
THM2	Luftauslassthermistor
THM3	Thermistor der Flüssigkeitsleitung
THM4	Optionaler Raumthermistor
THM5	Thermistor der Gasleitung
NF1	Störschutzfilter
CN7	Luftanschluss
PCB1	Leiterplatte
TB1, 2	Anschlussleiste
THM1-5	Thermistor